Deckenheizung / -kühlung mit Metall-Unterkonstruktion

QuickTherm

1	Rohdecke	
2	Trockenbauprofil z.B. CD 60/27	27 mm
3	Grundprofil mit Abhänger	
4	QuickTherm Systemplatte + Heiz-/ Kühlrohr MVR	30 mm
5	Befestigungsschraube Heiz- / Kühlelement (z.B. TN 3,5 x 45 mm Feingewinde)	
6	Trockenbauplatte	12,5 mm
7	Befestigungsschraube Trockenbauplatte	
8	Bewegungsfuge	
		≥ 69,5 mm

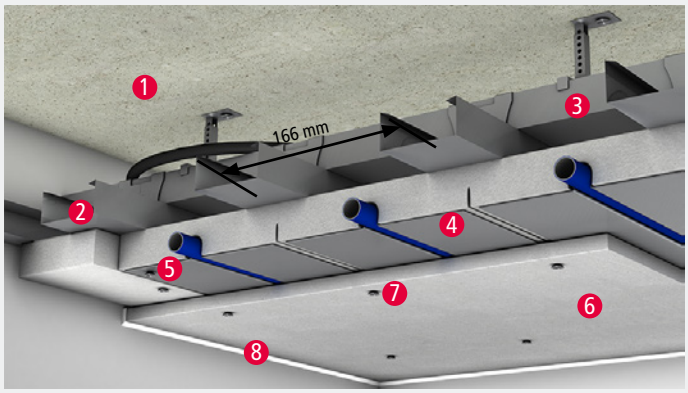

R	≥ 0,80 m²K / W
	~ 23 kg /m² Eigengewicht System QuickTherm inklusive Unterkonstruktion, Rohr und Trockenbauplatte

1m max. 3mm	Ebene, saubere, tragfähige Unterkonstruktion vorbereiten.
	Werden die Heizelemente an einer Decke gegen unbeheizte Räume (Dachboden) oder Außenlufttemperatur (Dach) verlegt, ist der Taupunkt zu kontrollieren und ggf. eine Dampfsperre hinzuzufügen.
	Profile in einem Achsabstand von 166 mm (Mitte-Mitte) anordnen. Heizelemente mit geeigneten Trockenbauschrauben für Metall-Unterkonstruktion am Profil montieren. Trockenbauplatten (Stärke 12,5 mm) ebenfalls mit Trockenbauschrauben für Metall-Unterkonstruktionen mit der Unterkonstruktion verschrauben. **Hinweis:** Die Verschraubung der Trockenbauplatten muss durch das Heiz- / Kühlelement bis in die Metall-Unterkonstruktion erfolgen. Die notwendige Schraubenlänge sowie der Abstand der Schrauben sind gemäß den Verarbeitungsrichtlinien des Herstellers zu bestimmen, wobei die Verschraubung der Trockenbauplatten in jedem Profil (Abstand 166 mm) notwendig ist.
	Bei den technischen Werten handelt es sich um richtungsweisende Angaben, die in Abhängigkeit des Herstellers und der verwendeten Materialien variieren können. Die Herstellerangaben und allgemein anerkannten Regeln der Technik sind stets zu beachten. Max. Vorlauftemperatur mit Trockenbauplatten: 50°C.

K 09022 – 2026-09 – Alle Herstellerangaben und Verlegeanleitungen beachten! © Quick Tec GmbH - www.quick-tec.com

Leistungstabelle

Heizen

Deckenaufbau	Raumtemperatur	Mittlere Heizwassertemperatur							
		30°C VL: 32,5°C RL: 27,5°C		**35°C** VL: 37,5°C RL: 32,5°C		**40°C** VL: 42,5°C RL: 37,5°C		**45°C** VL: 47,5°C RL: 42,5°C	
		W / m²	OFT	W / m²	OFT	W / m²	OFT	W / m²	OFT
Wärmeleitfähigkeit λ = 0,28 W / mK	20 °C	35,6	25,5	54,1	28,3	72,4	31,1	90,6	33,9
Gipsfaserplatte 12,5 mm	24 °C	20,5	27,2	39,9	30,0	57,7	32,9	76,0	35,7

W / m² – Heizleistung des Systems
OFT – Oberflächentemperatur
VL – Vorlauftemperatur
RL – Rücklauftemperatur

Kühlen

Deckenaufbau	Raumtemperatur	Mittlere Kühlwassertemperatur							
		20°C VL: 21,5°C RL: 18,5°C		**18°C** VL: 19,5°C RL: 16,5°C		**16°C** VL: 17,5°C RL: 14,5°C		**14°C** VL: 15,5°C RL: 12,5°C	
		W / m²	OFT	W / m²	OFT	W / m²	OFT	W / m²	OFT
Wärmeleitfähigkeit λ = 0,28 W / mK	26 °C	29,1	23,3	39,1	22,4	49,1	21,5	59,1	20,5
Gipsfaserplatte 12,5 mm	24 °C	18,8	22,3	29,1	21,3	39,1	20,4	49,1	19,5

W / m² – Kühlleistung des Systems
OFT – Oberflächentemperatur
VL – Vorlauftemperatur
RL – Rücklauftemperatur

2026-03 – Alle Herstellerangaben und Verlegeanleitungen beachten! © Quick Tec GmbH – www.quick-tec.com